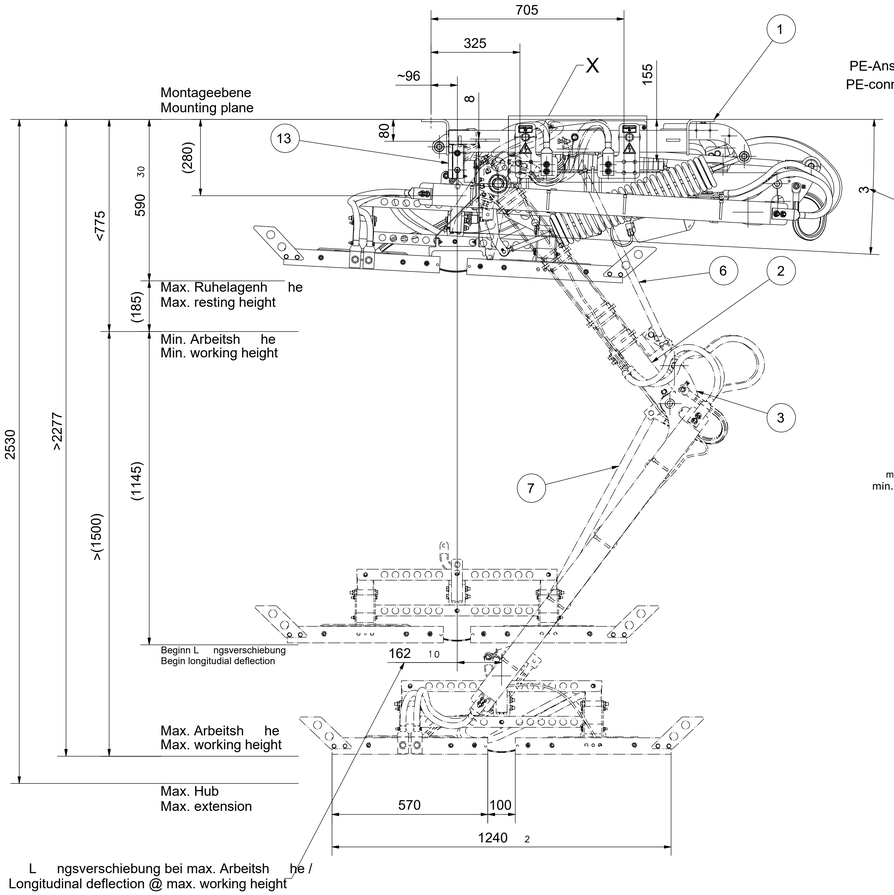

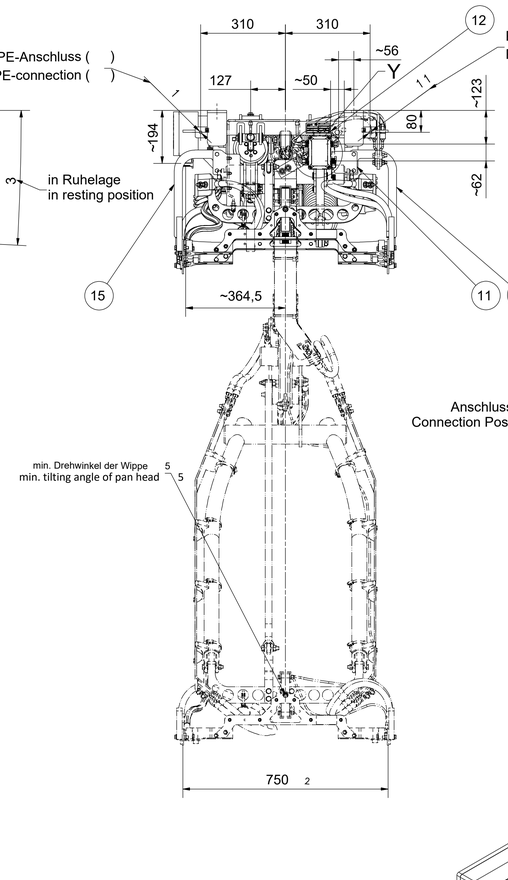

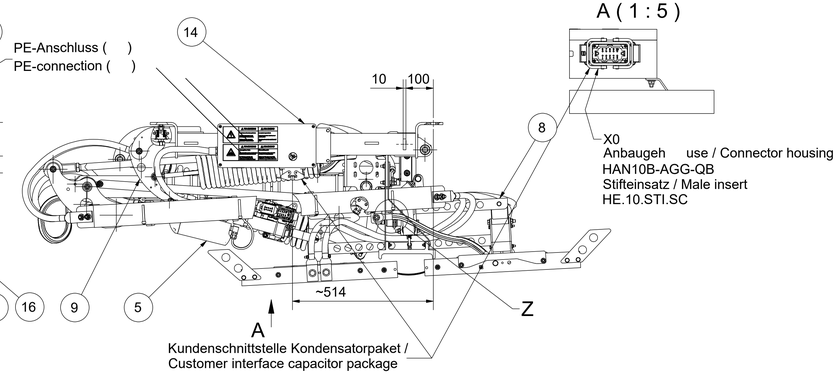

A (1 : 5)

X (1 : 5)

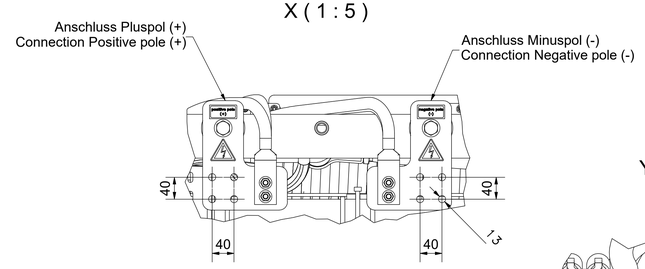

Y (1 : 2,5)

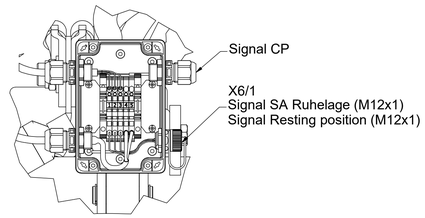

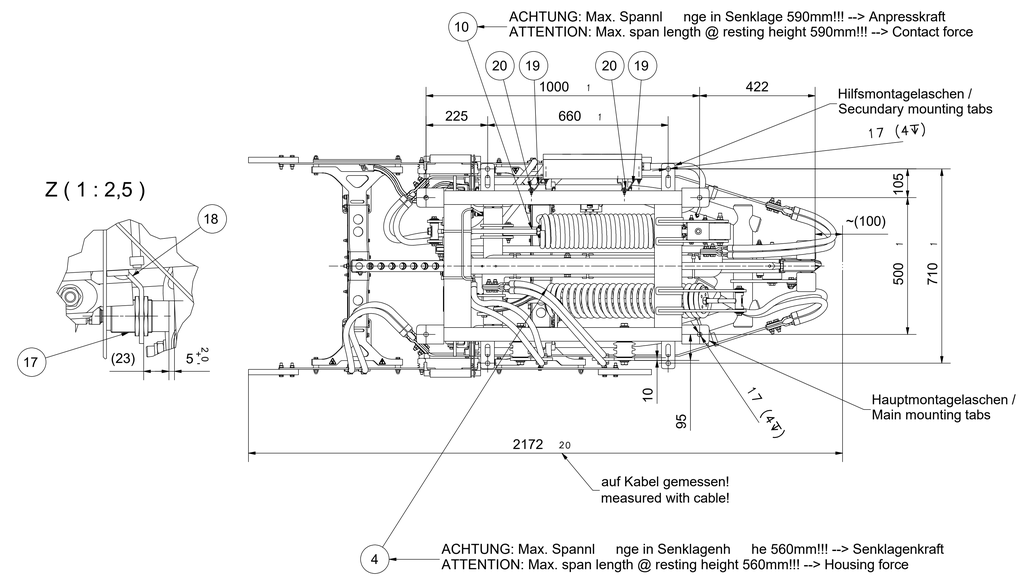

Z (1 : 2,5)

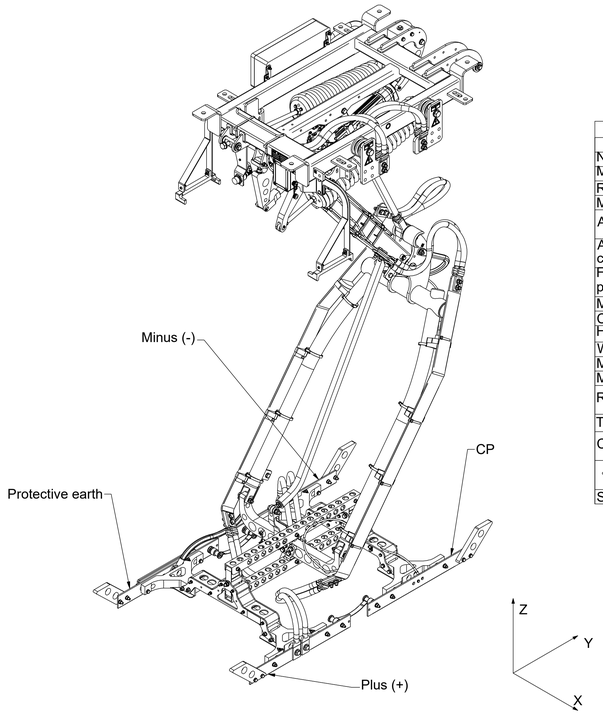

Technical data	
Nominal voltage	750 VDC
Max. voltage	1500 VDC
Ratetd current	1000 A
Max. current	1200 A (<5 min)
Actuator supply voltage	24 VDC (+25%,-15%)
Actuator max. current consumption	10,3 A (@24 VDC)
Fuse inside capacitor package (Item 14)	12,5 A time lag
Max. duty cycle	20 %
Contact force	500N (+- 20%)
Housing force	40-50 N @ min./max.
Weight	~200kg
Min. ambient temperature	-30° C
Max. ambient temperature	+65° C
Raising- / Lowering speed	~ 100 mm/sec
Time to full contact force	~ 17 sec
Cross slope / Kneeling = ⌖Z	max. +/-5°
⌖ Slope	max. +/-5°
Standard	EN 50696

Finanziato dall'Unione europea NextGenerationEU
Ministero delle Infrastrutture e dei Trasporti
Italiadomani
Regione Lombardia
Provincia di Bergamo
Comune di Bergamo
Finanziato dall'Unione Europea - Next Generation EU - Trasporto rapido di massa - Misura M2C2 - 4.2 del PNRR

SOGGETTO ATTUATORE DI PRIMO LIVELLO

COMUNE DI BERGAMO
COMUNE DI BERGAMO
Piazza Giacomo Matteotti, 27 - 24122 Bergamo (BG)

SOGGETTO ATTUATORE DI SECONDO LIVELLO

ATB Mobilità S.p.A.
Via Gleno, 13 - 24125 Bergamo (BG)

REALIZZAZIONE DI UN SISTEMA E-BRT TRA I COMUNI DI BERGAMO, DALMINE E VERDELLINO

PROGETTO DEFINITIVO

CUP: H11B21006730001 - CIG: 9562909A25

APPALTATORE

Vitali S.p.A.
via Lombardia 2/A
20068 -Peschiera Borromeo (MI)

Mandante:
Artelia Sas
Rue Simone Veil 16
93400 Saint-Ouen-sur-Seine (France)

ERREGI
Piazza del Viminale 14
00184 Roma (RM)

Studio Carrara
Via T. Tasso 89
24121 - Bergamo (BG)

Pide
Via Fosse 13
36063 Marostica (VI)

Pini
Via Cavour 2
22074 - Lomazzo (CO)

PROGETTISTI
Capogruppo/mandataria:

Artelia Italia S.p.A.
Piazza G. Marconi 25
00144 - Roma (RM)

IL PROGETTISTA E RESPONSABILE DELL'INTEGRAZIONE: Ing.Marco Gonella
IL DIRETTORE TECNICO:
IL RESPONSABILE UNICO DEL PROCEDIMENTO: Ing. C. Rita Donato

REV	DATA	TIPO DI EMISSIONE	REDATTO	CONTROLLATO	APPROVATO/AUTORIZZATO
A	Ottobre 2023	EMISSIONE	VITALE	CARONI	ZALOCCO

PARTICOLARE PANTOGRAFO
PER RICARICA OPPORTUNITY CHARGING

IDENTIFICAZIONE ELABORATO

Commessa	Lotto	Fase	Tratto	Tipo doc.	Disciplina / WBS 1-2	Progressivo doc.	Revisione
B23D	00	D	00	DC	LF	0000	112A

SCALA: -
DATA: OTTOBRE 2023